GÜDEL

我们将引领生产过程的变革

服务概览

GÜDEL

我们是改革您的生产流程的专家

Güdel为各类行业提供广泛的产品和解决方案。我们全球各地的客户在其产品的整个生命周期内，都能通过我们的全球销售和服务网络获得一流的建议和服务。

我们如何实现这一目标？

Güdel所有产品功能齐全并且可随时可投入生产的状态，并且其所有零件都在Güdel全球各地自己的设备中制造。这种高度内部生产的模式使得我们不仅可以控制产品质量与进度，而且还可以严格控制制造成本。我们丰富的工程专业知识和出色的生产效率使得我们能够灵活运营。我们集成系统中使用的模块化软件由Güdel员工自行设计和开发。Güdel为您提供从A轴到Z轴的全方位自动化解决方案。

这让您直接受益，因为当所有产品及零部件都来源于同一处时，便只有一个供应商对此负责。Güdel是您的管家，值得依赖的合作伙伴。Güdel的组件，模块，机器人技术和系统将使您的自动化进程不断完善。

Güdel集团

Güdel集团是高精度机器零部件的制造商，也是复杂自动化解决方案的提供商。其产品范围从线性导轨，齿轮，齿条，驱动器到线性轴和龙门机器人。Güdel将其产品组装到具有高度智能控制的系统中，并应用到汽车、轮胎、金属、铁路、内部物流、制药、可再生能源、木材和航空航天工业的工厂中。Güdel技术显著的特征在于欧洲创新精神、瑞士高端品质和模块化灵活性。

Güdel集团总部位于瑞士，在全球20多个地区拥有1,000多名员工，自65年前成立以来，该集团一直由同一家族运营。

零部件
线性和驱动技术

毫无疑问，研发一个具有紧密连贯、逻辑清晰且有历史传承的模块化系统是最具吸引力，但也是最困难的挑战之一。Güdel以令人难以置信的方式应对了这一挑战：用自己制造的高精密零部件组成了模块系统，与使用标准零件一样，所有的零部件可以随时快速、轻松、安全地更换。

齿轮&齿条
Güdel制造生产高质量齿轮齿条。我们很乐意为您提供服务，希望可以帮助您在产品精度和性能方面的应用，找到最优的解决方案。除了我们的标准产品外，我们还提供定制产品。

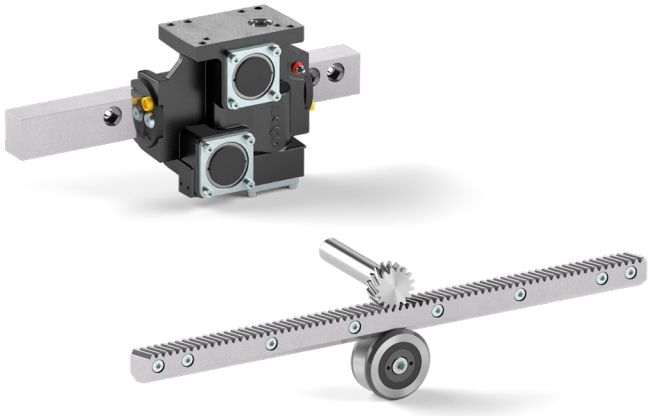

导轨系统
Güdel线性导轨适合需要高速，低摩擦，精确定位和低噪音场合的应用。中等负载导轨系统可以同时承受径向力和轴向力。我们的齿条也可以应用到线性驱动解决方案中。
当需要更大的驱动力和刚度时，可以使用我们的重载滚轮导轨系统。

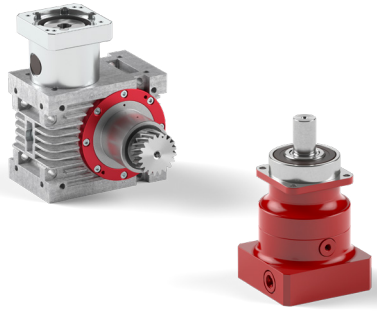

减速器
高性能蜗轮蜗杆减速器是恶劣工作环境的理想选择，耐污性强，且能在长行程的应用中持续工作。
Güdel行星齿轮减速器可满足高功率和高精度的需求，质量高、寿命长、保养要求低。

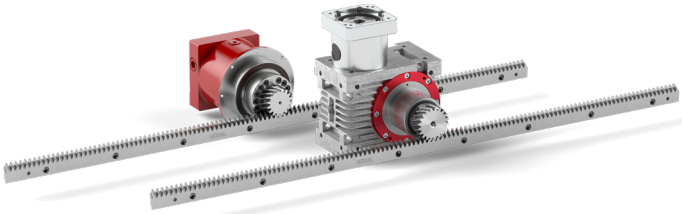

理想的传动系统
理想的传动系统要求具有完善的功能，并且可以轻松集成到应用中：紧凑、劲能、且高效。
Güdel是具有丰富经验的系统制造商。我们将非常荣幸地为您提供最佳的解决方案。

View website
https://www.gudel.com/products/components

GÜDEL

机器人自动化

机器人直线轨道

Güdel的TMF和TMO机器人直线轨道适用各型关节机器人，确保生产过程如丝般顺滑。作为机器人第七轴使用，可以扩大的覆盖机器人的工作范围，使重达6吨的机器人自由顺畅移动。

轨道用于各种工艺过程，包括焊接、装配、喷涂和机床上下料。

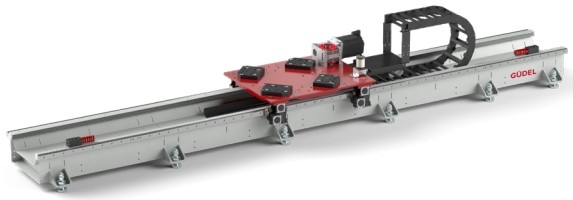

TMF - 地面轨道

TMO - 高架轨道

View website
https://www.gudel.com/products/linear-tracks-for-robots

直线轴和桁架

Güdel的桁架理念执着于自身对于客户高效生产保障，满足可靠性、动态性和精确性的最高标准，能够生产适应客户各种特殊需求的桁架机器人，能够根据客户需要进行各种轴系组合和配置。一切源自一家的经验和能力。

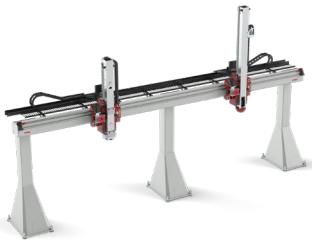

ZP - 2轴型
适合应用于：金属工业、通用工程、汽车工业

FP - 3轴型
适合应用于：物流、轮胎行业、航空航天

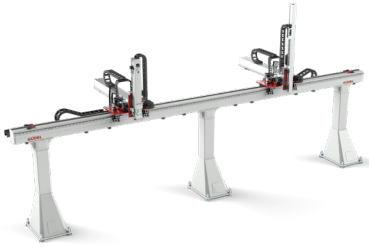

CP 悬臂轴型
适合应用于：机床上下料和码垛操作

View website
https://www.gudel.com/products/linearaxis

自动化系统
客户加工流程自动化

Güdel是最严苛的系统应用技术开发的领导者。将动力学和精度与为满足应用而量身定制的行程范围以及各轴之间的组合相结合，可为客户提供最佳的解决方案和最大收益。

凭借我们的战略整合合作伙伴和我们在全球的分支机构，我们在各个行业中都是全球利基市场参与者。

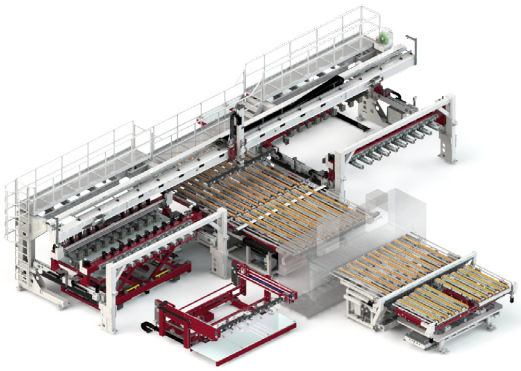

冲压自动化系统

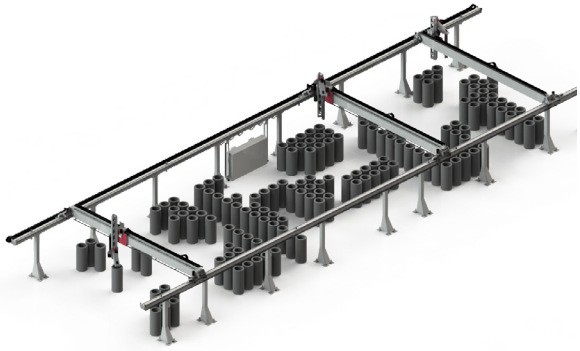

模块化木工生产

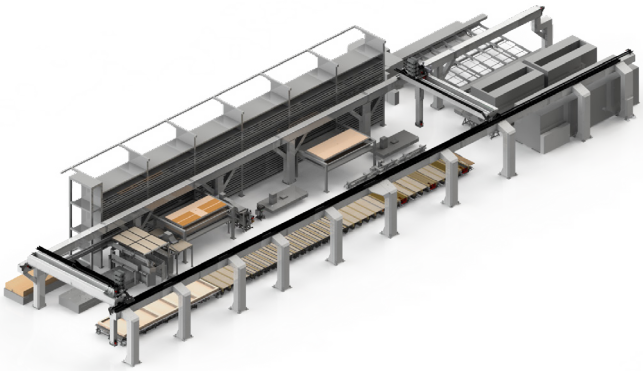

轮胎物流系统

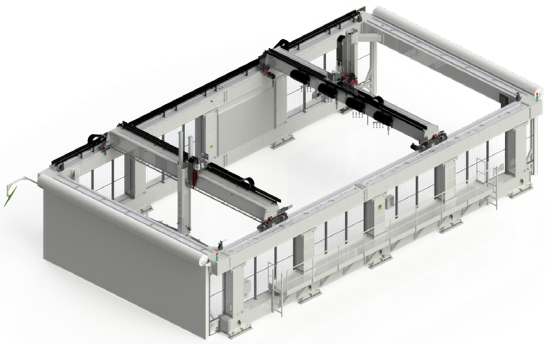

变压器硅钢片堆叠系统

View website
https://www.gudel.com/solutions

GÜDEL

数字服务
状态监测

状态监视系统有望大幅度提升系统可靠性，并能及时预测意外的生产中断。各独立零部件的状态值可以通过仪表盘查看。信号灯系统也能够显示已计算出的结果。

传感器和评估单元彼此完美协调，以提供稳定且独立运行的功能包。

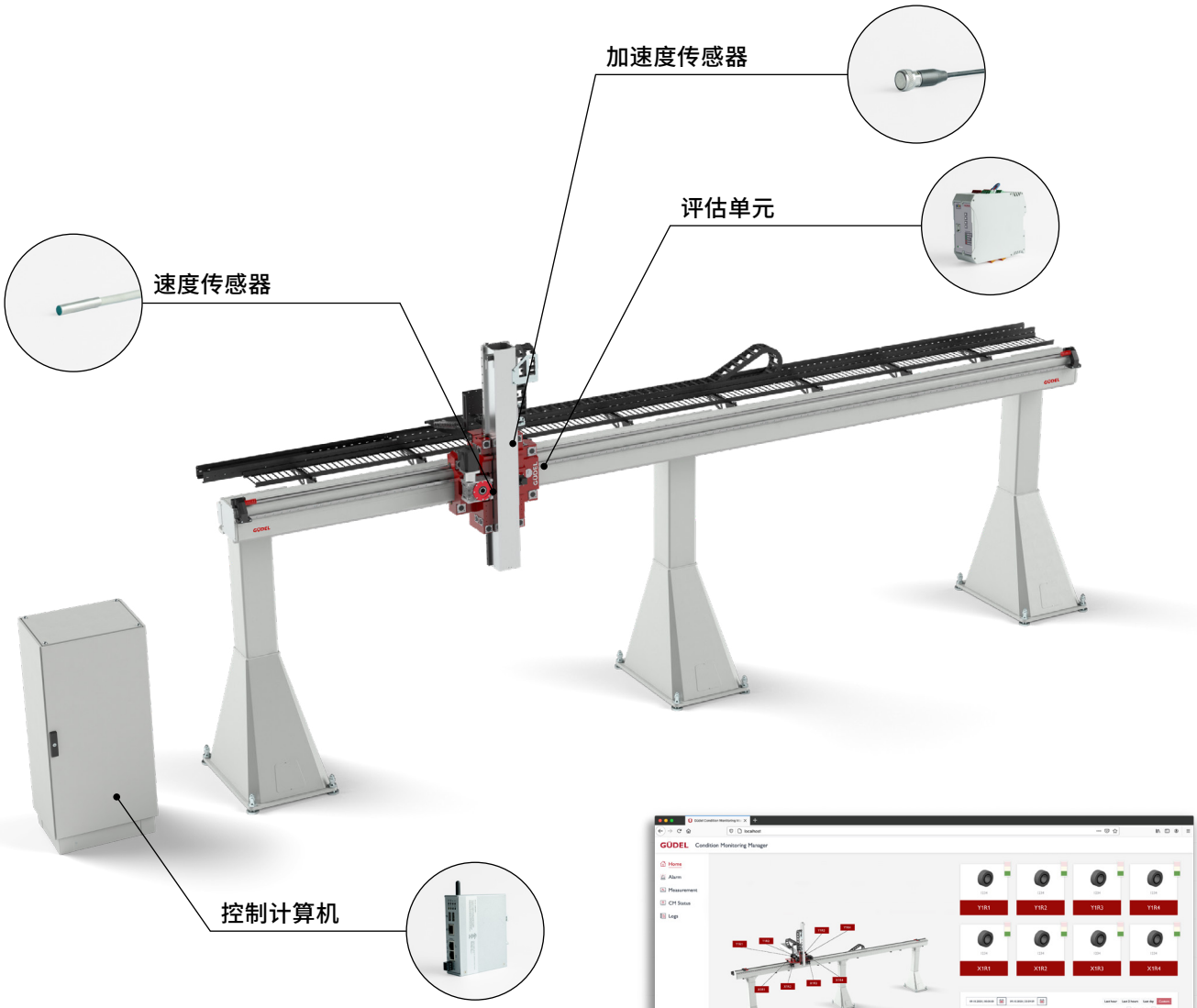

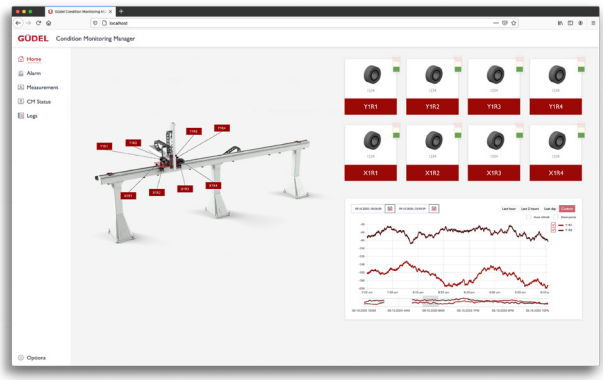

控制面板

View website
https://www.gudel.com/condition-monitoring

顾客服务

经验和能力集于一身

作为Güdel的客户和Güdel系统的所有者，您对我们非常重要。我们倾听您的每一个需求，为您的系统提供最佳支持。从每个零部件到整个系统集成，我们对整个产品范围和应用领域都有着深入而广泛的了解。

我们的服务模式

只有精细化服务，才能提高生产率和系统及机械的高可靠性。我们将持续支持、保护和改进您的系统，从而确保生产过程的顺利进行。

Support

- 在整个产品使用生命周期内的检查和支持
- 单一及唯一来源的备件保障

一旦发生故障，您可以24小时通过电话联系我们。我们将通过远程维护排除故障，并迅速恢复系统运行。

Protect

- 可靠的安全保障措施
- 对系统运行情况的全面分析

我们会定期维护您的系统，及时帮您更换磨损部件，并计划安排后续的维护工作。定期检查将帮助您在故障发生前发现故障隐患。

Improve

- 增值效益及持续创造产品附加值
- 提高生产力和效率
- 专业的操作培训课程

我们优化了系统的流程和工作流程。我们使用扩展和现代化解决方案来转换系统以满足新的需求。

Secure

- 合同保护
- 安全优势
- 综合服务

我们优化了系统的流程和工作流程。我们使用扩展和现代化解决方案来改造系统以满足新的需求。

我们的基本要素

- 备品备件
- 维修抢修
- 零件储备
- 维护保养
- 检查诊断
- 易损件组合包
- 升级改造
- 培训教学
- 生产支持
- 服务协议

View website
https://www.gudel.com/customer-support/service-overview

GÜDEL

您能感受到您的工作流程非常顺畅，所有事请都在顺利地进行着，也不断在收获极好的结果的感觉吗?这，就叫做流畅。

Güdel通过提供智能化的传动解决方案，为工业自动化带来更高流畅性，减少故障和摩擦损失。能实现在实际生产过程中非常顺畅，在更短的时间内获得更高性能。以此，来感受流畅。

Güdel China
东方万国企业中心C2栋301-302室
浦东新区新金桥路1599号
上海
电话 + 86 21 5055 0012
info@cn.gudel.com

我们无时无刻都在。

CN | 1.21 | 10468422

cn.gudel.com