GÜDEL

Wir bringen Bewegung in Ihren Prozess

Produkt- und Lösungsportfolio

GÜDEL

Wir bewegen Ihren Prozess – das ist unsere Kompetenz

Das Angebot von Güdel umfasst eine breite Palette an Produkten und Lösungen für die unterschiedlichsten Industrien. Über unser globales Vertriebs- und Servicenetzwerk erhalten unsere Kunden weltweit erstklassige Beratungs- und Servicedienstleistungen über die gesamte Produktlebensdauer hinweg.

Wie wir das erreichen?

Güdel entwickelt alle Produkte strikt funktions- wie auch fertigungsgerecht und produziert in eigenen Werken – weltweit. Durch diese hohe Fertigungstiefe bestimmen wir nicht nur Qualität und Termin, sondern haben auch hohen Einfluss auf unsere Herstellungskosten. Dank dem breiten fachlichen Know-how von unserem Engineering und der hohen Effizienz unserer Fertigung, agieren wir enorm flexibel. Dieses Fachwissen garantiert höchste Qualität und Langlebigkeit. Die modular konzipierte Software für unsere integrierten Systeme, wird von den Güdel Mitarbeitenden entwickelt. Güdel bietet Ihnen ganzheitliche Automation an – von A bis Z.

All diese Vorteile kommen Ihnen unmittelbar zugute. So haben Sie für alle Bereiche mit Güdel einen Ansprechpartner – kompetent und zuverlässig – und das weltweit. Mit Güdel Komponenten, Verfahr- und Linearachsen sowie schlüsselfertige Lösungen bringen wir Bewegung in Ihre Produktionsprozesse.

Güdel Group

Die Güdel Group ist Hersteller von hochpräzisen Maschinenkomponenten und Anbieter anspruchsvoller Automatisierungslösungen. Die Produktpalette reicht von Linearführungen, Zahnstangen, Ritzeln und Getrieben über Verfahr- und Linearachsen bis hin zu Portalrobotern. Güdel integriert die Produkte zu Lösungen mit besonderer Steuerungsintelligenz sowie zu kompletten Anlagen. Diese kommen in Branchen wie der Automobil- und Reifenindustrie, der Metallverarbeitung, der Eisenbahn-, Intralogistik-, Pharma-, Luft- und Raumfahrt sowie im Bereich der erneuerbaren Energien zum Einsatz. Die Güdel Technologie zeichnet sich durch Innovation, Qualität und Modularität aus.

Weltweit beschäftigt die Güdel Group rund 1000 Mitarbeitende an über 20 Standorten. Seit der Gründung im Jahr 1954 befindet sich die Unternehmensgruppe im Besitz der Eigentümerfamilie. Der Hauptsitz der Güdel Group ist in der Schweiz.

GÜDEL

Components

Linear- und Antriebstechnik

Einen in sich schlüssigen Baukasten zu entwickeln, gehört fraglos zu den reizvollsten, sicher aber auch zu den schwierigsten Aufgaben. Güdel hat diese Herausforderung überzeugend gelöst. Die Basis unseres Baukastens für die Linear- und Antriebstechnik ist eine Vielzahl präzise und rationell in Serien gefertigten Komponenten, die - ähnlich wie Normelemente – sich jederzeit einfach, schnell und sicher austauschen lassen.

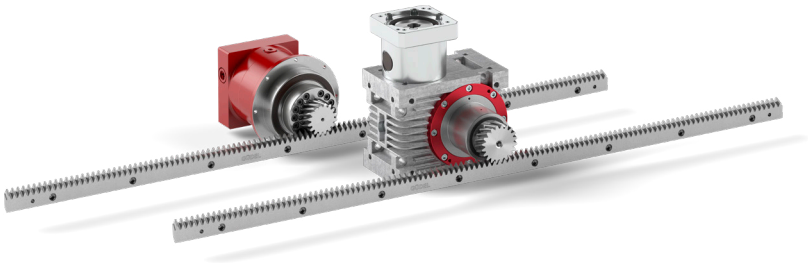

Antriebsstrangpakete
Der ideale Antriebsstrang besteht aus einem Paket von perfekt aufeinander abgestimmten Güdel Komponenten, das sich leicht in Kundenanwendung integrieren lässt: kompakt, leistungsstark, robust und effizient. Bei Güdel profitieren Sie von der Unterstützung durch langjährige Erfahrung als Komponentenhersteller. Gerne erstellen wir für Sie Ihre Antriebstrangauslegung.

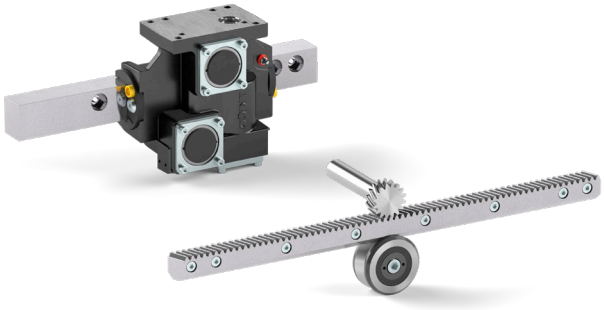

Führungspakete
Güdel Linearführungen eignen sich besonders für Anwendungen, bei denen hohe Geschwindigkeiten, geringe Reibung, genaue Positionierung und hohe Laufruhe gefordert werden. Bei der mittleren Baureihe können sowohl radiale wie auch axiale Kräfte aufgenommen werden. Zusätzlich werden durch unsere Zahnstangen die Führung und die lineare Antriebslösung in einem Element kombiniert. Bei Anforderungen bezüglich grosser Kräfte und erhöhter Steifigkeit wird die schwere Baureihe verwendet.

Führungen
Güdel Linearführungen zeichnen sich besonders durch Ihre sehr hohe Leistungsaufnahme, Laufruhe und ausgesprochene Prozessfähigkeit aus. Unsere Präzisionsführungen erlauben hohe Geschwindigkeiten und Beschleunigungen. Bewegte Massen von 10 Kilogramm bis zu mehreren Tonnen lassen sich präzise positionieren. Die Linearkomponenten von Güdel haben sich insbesondere in Werkzeugmaschinen, Handling Systemen, Sondermaschinen und vielen anderen Systemen bewährt.

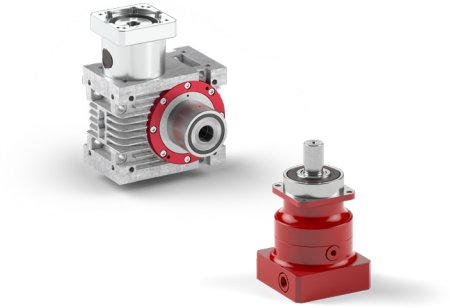

Zahnstangen
Drei Produktlinien, ein Ziel – Effizienz auf den Punkt gebracht. Mit dem Zahnstangenprogramm bietet Güdel ein durchdachtes Portfolio für alle Anwendungen – funktional, präzise oder hochdynamisch. Kombinierbar, standardisiert und sofort verfügbar. Von funktional (Basic) über präzise (Performance) bis hochdynamisch (High-End) ist jede Linie auf typische Einsatzbereiche abgestimmt.

Verzahnungsteile
Das erweiterte Produktportfolio an Verzahnungsteilen umfasst verschiedenste Ritzeltypen, Stirnräder, Schneckenradsätze sowie auch Kegelräder, welche wir in unterschiedlichsten Qualitäten und Werkstoffen anbieten und auch nach Ihren Wünschen und Angaben bearbeiten. Auch sind wir in der Lage, anwendungsspezifische Sonderanfertigungen nach Ihren Vorgaben zu realisieren.

Getriebe
Unsere Hochleistungswinkelgetriebe eignen sich perfekt für den harten Arbeitsalltag. Sie sind schmutzunempfindlich und arbeiten zuverlässig, auch auf sehr langen Hüben. Güdel Planetengetriebe werden verbaut, wenn hohe Leistungsdichten und hohe Präzision gefordert werden. Sie zeichnen sich durch exzellente Qualität, lange Lebensdauer und minimale Wartung aus.

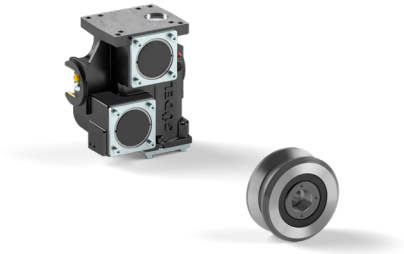

Rollen und Rollenführungen
Die Güdel Rollen und Rollenführungen gewährleisten eine reibungslose Bewegung innerhalb von verschiedenen Anwendungen und sorgen für einen sicheren Transport und Prozess. Die Rauheit und Formgenauigkeit sind optimiert für eine maximale Tragfähigkeit. Führungsrollen und Führungsprofile von Güdel nehmen hohe Radial- und Axialbelastungen auf. Hohe Geschwindigkeiten und ein geräuscharmer Betrieb sind gewährleistet. Durch die Optimierung des gesamten Herstellungsprozesses garantieren wir Ihnen eine ausgezeichnete Lebensdauer.

Webseite ansehen
https://de.gudel.com/produkte/komponenten

GÜDEL

Robotics

Verfahrachsen für Roboter

Mit den Roboter-Verfahrachsen CMF, TMF, TMO und TMV bietet Güdel flexible Lösungen, um den Arbeitsbereich von Robotern um eine zusätzliche Achse zu erweitern. Während das CMF speziell für den Einsatz mit Cobots entwickelt wurde, sind TMF, TMO und TMV auf die Anforderungen klassischer Industrieroboter ausgelegt.

Durch diese Erweiterung kann der Produktionsprozess optimiert, die Effizienz gesteigert und die Investition zusätzlich rentabilisiert werden. Die horizontalen und vertikalen Linearachsen eignen sich für eine Vielzahl von Anwendungen und Branchen – mit nur wenigen Grenzen in der Umsetzung.

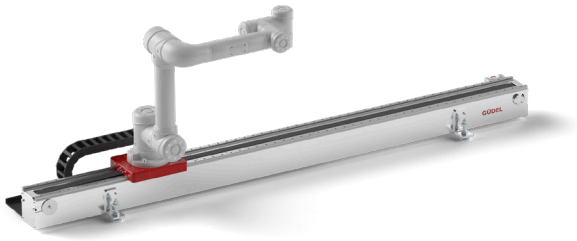

CMF – CoboMover Floor
Fokus: Zuverlässige Positionierachse für kleine Industrieroboter und Cobots in unterschiedlichsten Anwendungen

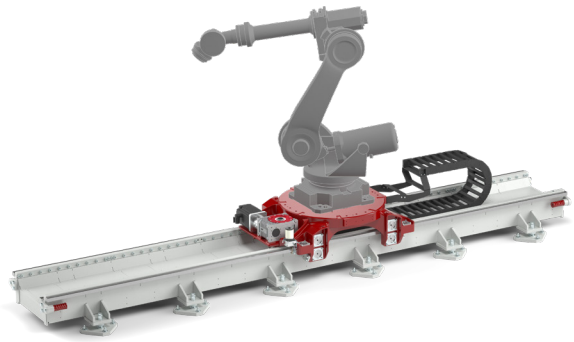

TMF – TrackMotion Floor
Fokus: Vielseitige Bodenverfahrachsen für verschiedenste Anwendungen in der Automobilindustrie, Maschinenbeladung sowie Handlinganwendungen

TMO – TrackMotion Overhead
Fokus: Verfahrachsen für die Überkopfmontage für verschiedenste Anwendungen in der Automobilindustrie, Maschinenbeladung sowie Handlinganwendungen

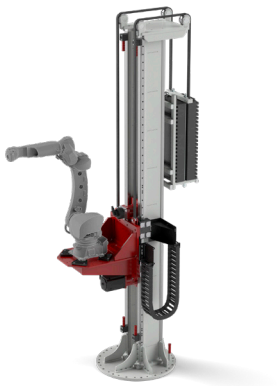

TMV – TrackMotion Vertical
Fokus: Vertikal-Verfahrachse, für die vertikale Erweiterung des Roboterarbeitsraumes, beispielsweise für Lackier- oder Messanwendungen, auch kombinierbar mit Bodenverfahrachsen

Webseite ansehen
https://de.gudel.com/produkte/verfahrachsen-fur-roboter

GÜDEL

Robotics

Linearachsen und Portale

Die Portaltechnologie von Güdel steht für maximale Effizienz in der industriellen Produktion und erfüllt höchste Anforderungen an Präzision, Dynamik und Verfügbarkeit. Dank ihrer modularen Bauweise lassen sich die Portalsysteme flexibel in unterschiedlichen Achskonfigurationen realisieren – exakt zugeschnitten auf individuelle Kundenanforderungen. Je nach Bedarf können die Portale von der reinen mechanischen Struktur bis hin zum komplett integrierten Funktionspaket erweitert werden.

EP – Einachsportal
Fokus: Modulare, kompakte Zusatzachse für die Integration in ein Komplettsystem

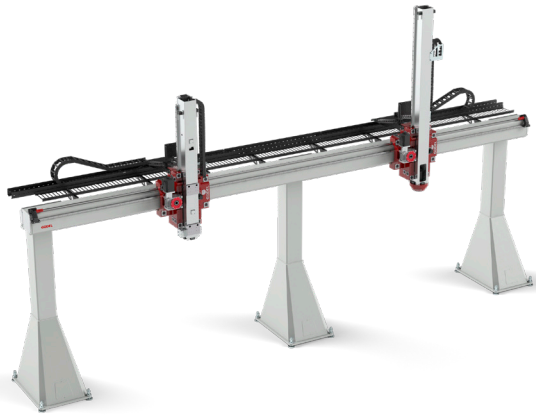

ZP – Zweiachsportal
Fokus: Maschinen-Beladung in verschiedensten Industrien wie z. B. Metallindustrie, Maschinenbau und Automobilindustrie

FP – Flächenportal
Fokus: Sortier-, Palettier- und Kommissionieranwendungen, z. B. in der Intralogistik, Reifenindustrie sowie generelle Pick & Place Anwendungen – für grossflächige Arbeitsbereiche

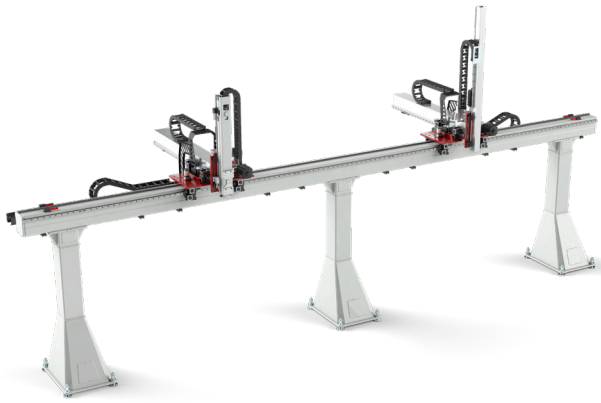

CP – Cantilever Portal
Fokus: Maschinen-Beladung und Palettieranwendungen in 3 Achsen bei kompakten Abmessungen

Webseite ansehen
https://de.gudel.com/produkte/linearachsen

GÜDEL

Solutions
Functional Packages

Basierend auf unseren modularen, anwendungsbezogenen Funktionspaketen automatisieren wir Produktionsprozesse individuell von Teilfunktionen bis zu schlüsselfertigen Automatisierungslösungen. Die Kombination von Robotics Produkten, Steuerung, zuverlässigen Greiferlösungen und den passenden Softwarekomponenten garantiert eine optimale Funktionalität.

Die jahrelange Erfahrung in der Umsetzung von Kundenanforderungen zeigt sich in erfolgreichen Automatisierungsprojekten in unterschiedlichsten Branchen, Geschäfts- und Anwendungsfeldern.

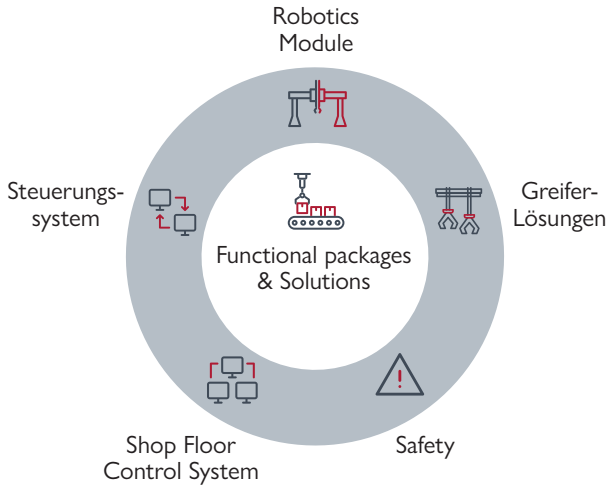

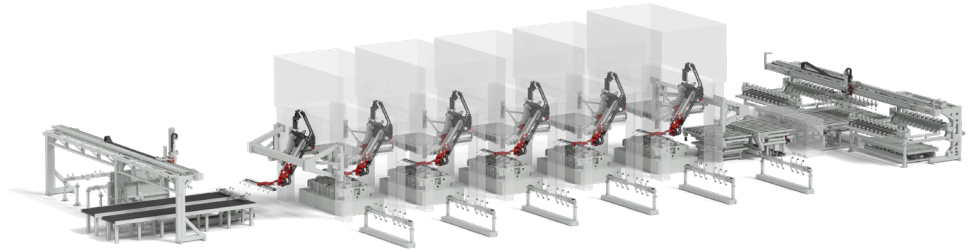

Automatisierungssysteme für Presswerke
Güdel bietet als führender Automatisierungspartner passende Lösungen für alle Teilprozesse der Pressenautomatisierung – sowohl für Tandem- als auch für Transferpressen sowie für Retrofit-Projekte. Der Leistungsumfang reicht vom Entstapeln der Platinen (Front of Line) über den Pressentransfer (Press Line Transfer) bis hin zum Handling der Fertigteile (End of Line).

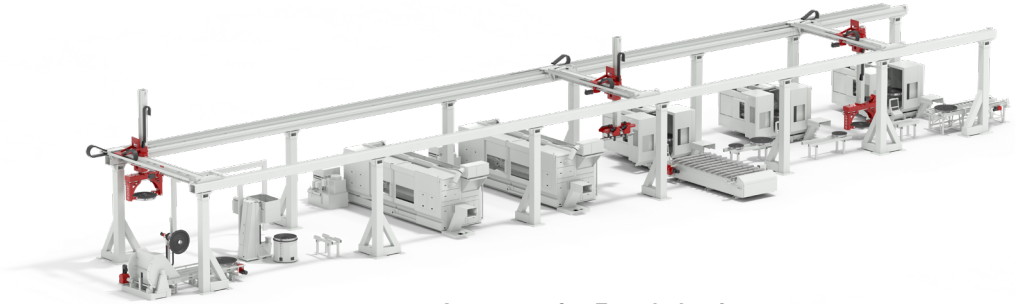

Lösungen für Eisenbahn Automation
Güdel zeichnet sich durch langjährige Kompetenz im Bereich von Systemlösungen für das Handling von Eisenbahnrädern und Achsen aus. Zum Portfolio gehören ein patentierter Greifer für heisse Räder mit Temperaturen bis zu 800° C, Unterhaltseinrichtungen für Radsätze, Bearbeitung und Unterhalt von Fahrgestellen sowie weitere Anwendungen.

Solutions

Kundenprozesse automatisieren

Güdel ist technologieführend für Systemlösungen mit höchsten Ansprüchen. Ob Funktionspaket oder schlüsselfertige Automatisierungsanlage – wir automatisieren Ihre Produktionsprozesse auf Basis unseres modularen Produktbaukastens und jahrelanger Erfahrung. Dynamik und Präzision, gepaart mit individuell auf die Anwendung abgestimmten Verfahrwegen und Achsenkombinationen, ergeben optimale Lösungen und maximalen Kundennutzen.

Mit unserem Netzwerk von strategischen Integrationspartnern und eigenen Niederlassungen weltweit sind wir in verschiedenen Branchen ein globaler Nischenplayer.

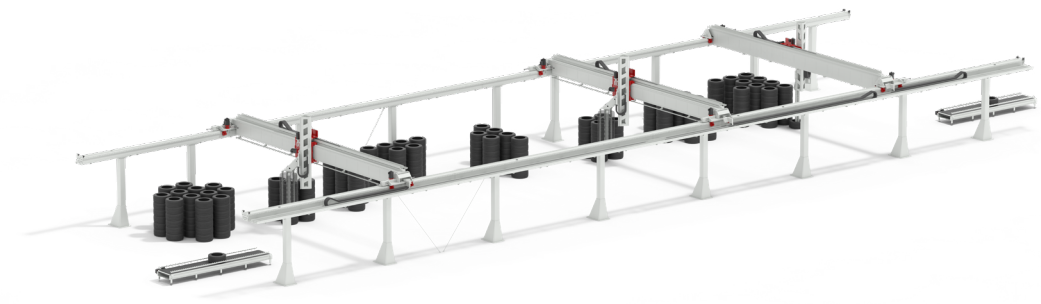

Logistiksysteme für die Reifenindustrie
Der Herstellungsprozess für Reifen benötigt hochdynamische Automatisierungslösungen. Güdel bietet insbesondere im Bereich der Handhabung und Logistik von Roh- und Fertigreifen massgeschneiderte Lösungen an. Typische Anwendungen sind hier Pressenbeladung, Sortieren und Kommissionieren, Palettieren und Depalettieren.

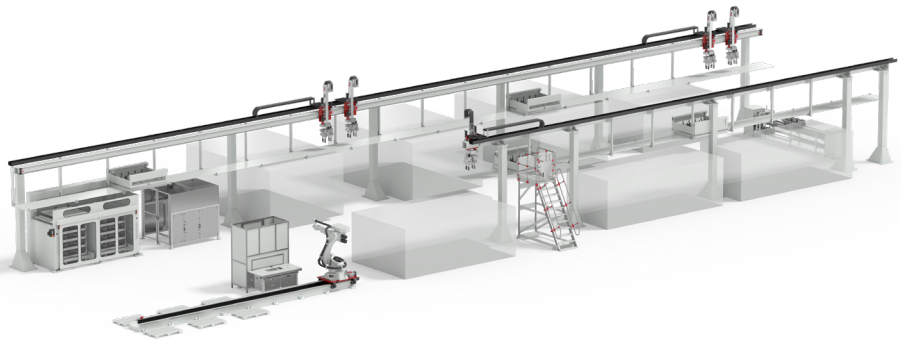

Verkettung von Anlagen
Güdel bietet komplette Automatisierungslösungen im Bereich der Verkettung von Produktionsanlagen und hat langjährige Erfahrungen in der automatisierten Produktion von Antriebsstrangkomponenten sowie auch in der Batteriefertigung.

Webseite ansehen
https://de.gudel.com/kompetenzen-loesungen/loesungen

GÜDEL

Digital Products & Services

Datengetriebene Innovation

Güdel hat sich zum Ziel gesetzt die industrielle Automatisierung übergreifend entlang des ganzen Product Life Cycle zu verstehen. Bereits bei der Bedürfniserkennung, über den Erstkontakt, der Evaluierungs- und Aufbauphase, der Inbetriebnahme, die Bestellung von Ersatzteilen und Dienstleistungen bis hin zur Nachrüstung sieht sich Güdel als Teil der Lösung und als idealer Partner.

Diese neu geschaffene Interpretation von Güdel geht über die Automatisierung des eigentlichen industriellen Wertschöpfungsprozesses hinaus. Dabei bilden die Digital Products and Services in Kombination mit den bestehenden Güdel Produkten und Industrielösungen das Fundament für Erhöhung der Maschinenverfügbarkeit, Kundenzufriedenheit und maximale Effizienz entlang des Produktlebenszyklus.

Daher unser Versprechen als Güdel:
Wir automatisieren den industriellen Wertschöpfungsprozess entlang des ganzen Produklebenszyklus.

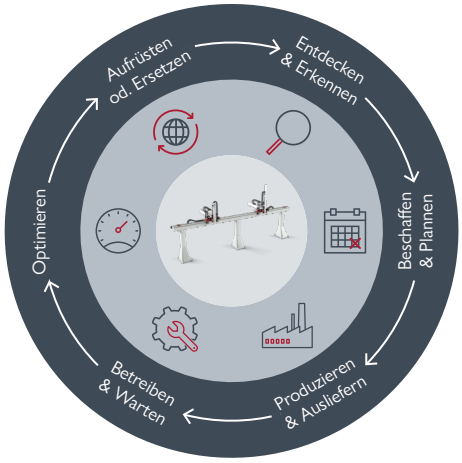

Kunden Wertschöpfungsprozess
Digital Products & Services
Kundenprozess & Produktlebenszyklus

Digital Product: Maintenance Manager
Als Teil des Versprechens wurde der Maintenance Manager entwickelt. Die Applikation überwacht die Güdel Press Automation und hilft bei der raschen Problemlösungsfindung. Dadurch kann die Produktivität beim Kunden gesteigert werden. Der Maintenance Manager erfasst und speichert Prozessdaten von der ganzen Press Automation, berechnet dynamisch Werte und gibt Warnungen aus, wenn Grenzwerte überschritten werden.

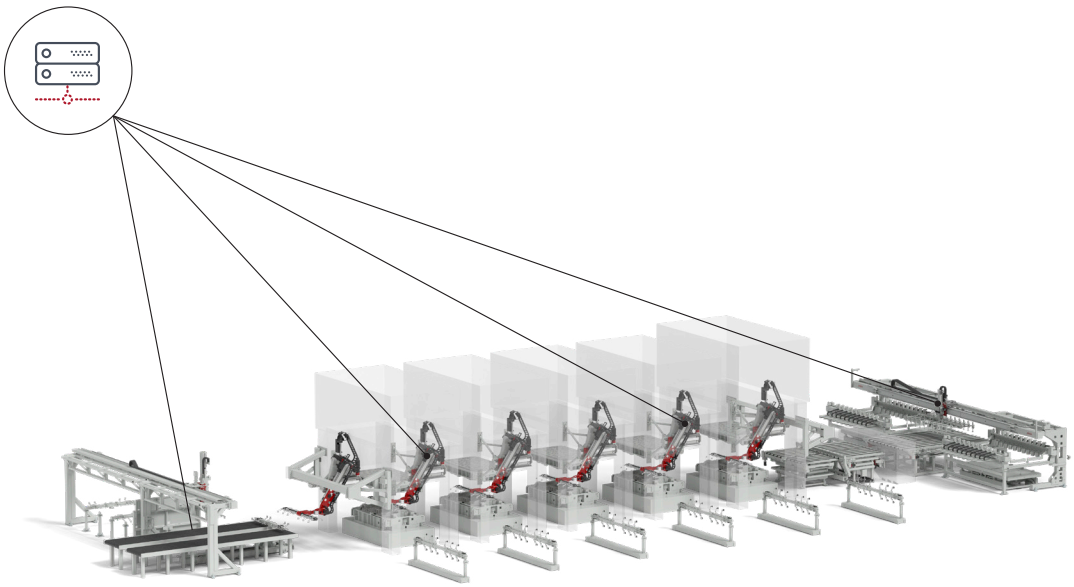

Webseite ansehen
https://de.gudel.com/services/mygudel

GÜDEL

Güdel Service

Erfahrung und Kompetenz aus einer Hand

Als Güdel Kunde und Besitzer einer Güdel Anlage liegen Sie uns am Herzen. Wir hören auf Ihre Wünsche und betreuen Ihre Anlage optimal. Wir haben ein tiefes und breites Verständnis der gesamten Produktpalette und Anwendungsbereiche, von der Komponente bis zur Systemintegration.

Unser Versprechen
Wir bieten Ihnen als unserem Kunden einen umfassenden, vorausschauenden und wertsteigernden Service und richten unsere Leistungen gezielt darauf aus. Service heisst für uns auch, die verschiedenen Bedürfnisse zu einem passenden Gesamtpaket zu schnüren. Dank unseres Baukastensystems erhalten Sie stets die für Ihre Anlage individuell zugeschnittenen Service Leistungen.

Unser Service-Modell
Steigende Produktivität und höchste Verfügbarkeit der Anlagen und Maschinen setzen einen umsichtigen Service voraus. Mit unserem Service Konzept unterstützen, schützen und verbessern wir Ihre Anlage stetig und sorgen damit für reibungslose Produktionsprozesse. In der höchsten Stufe sichern Sie mittels einer Vereinbarung die notwendigen Leistungen mit einem klaren Leistungsauftrag an uns ab.

Support

- Betreuung der Anlage während des gesamten Lebenszyklus
- Ersatzteile aus einer Hand

Bei Störungen sind wir rund um die Uhr telefonisch erreichbar, lokalisieren Fehler per Fernwartung und setzen die Anlage rasch wieder in Betrieb.

Protect

- Werterhaltende Massnahmen
- Analyse des Systemzustands

Wir warten Ihre Anlage, tauschen Verschleissteile aus und planen Unterhaltsarbeiten. Regelmässige Inspektionen decken Schwachstellen auf, bevor es zu Unterbrechungen kommt.

Improve

- Wertsteigerung und Mehrwerte schaffen
- Produktivität und Effizienz erhöhen
- Schulungen für professionelle Bedienung

Wir optimieren Prozesse und Abläufe der Anlage. Mit Erweiterungs- und Modernisierungslösungen bauen wir Anlagen auf neue Anforderungen um.

Secure

- Vertragliche Absicherung
- Vorteile sichern
- Umfassender Service

Gemeinsam mit Ihnen analysieren wir Ihre Anforderungen und stellen die Serviceprodukte passend zusammen. Dadurch können Sie mittel- und langfristig alle Wartungs- und Supportaktivitäten planen. In regelmässigen Inspektionen und Wartungen begutachten unsere Spezialisten die Anlage und empfehlen präventive Massnahmen.

Unsere Bausteine

- Ersatzteile
- Instandsetzung
- Komponenten-Aufbereitung
- Wartung
- Inspektion
- Verschleissteilpakete
- Retrofit
- Schulung
- Produktionsbegleitung
- Servicevereinbarung

Webseite ansehen
https://de.gudel.com/services/service

GÜDEL

Schweizer Automation seit 1954

Entwickelt und hergestellt in der Schweiz
Seit über 70 Jahren stehen wir für höchste Qualität und Verlässlichkeit.

Intelligente Gesamtlösungen
Von Einzelkomponenten bis hin zu kompletten Automatisierungslösungen – alles aus einer Hand.

Höchste Präzision und maximale Genauigkeit
Eigengefertigte Zahnstangen, Ritzel und Getriebe für höchste Genauigkeit – das ist unsere DNA.

Transport schwerer Lasten über weite Distanzen
Marktführer in der Bewegung von Lasten bis zu 3 Tonnen über 100 Meter.

Zukunftsorientiert mit Tradition
Langlebige Produkte für nachhaltige Effizienz – über Jahre erprobt und umfassend getestet.

Global präsent und lokal vor Ort
Expertise an über 20 Standorten mit rund 1000 Mitarbeitenden – weltweit für Sie im Einsatz.

Güdel Group AG
Gaswerkstrasse 26
4900 Langenthal
Switzerland
Phone +41 62 916 91 91
info@ch.gudel.com

Wir sind für Sie da. Weltweit.

gudel.com

DE | 06.25 | 0204971